Дополнительные инструменты работы с контекстной рекламой для интернет-магазина

Алексей Довжиков
eLama.ru

тел: +7 (499) 270-27-90
+7 (812) 449-89-07
e-mail: alex@elama.ru

Цель доклада

Задачи владельца интернет-магазина:

- Сокращение издержек
- Расширение воро
- Снижение стоимости привлечения клиента

Существующие технические возможности:

- контекстных систем
- ПО, на котором работает интернет-магазин
- Руки программистов

Поделиться кейсами с решениями бизнес-задач

elama.ru
ВСЯ КОНТЕКСТНАЯ РЕКЛАМА

Что за зверь API

Application
Programming
Interface

Дает возможность на программном уровне Использовать некоторые функции контекстных систем в автоматическом режиме

elama.ru
ВСЯ КОНТЕКСТНАЯ РЕКЛАМА

API контекстных систем

1. Яндекс.Директ

- Получает любой рекламодатель на 3 мес.
- Ограничения:
  - по времени
    (частота и количество обращений в сутки)
  - по содержанию
    (количество и характер доступных операций)
    В зависимости от баллов

elama.ru
ВСЯ КОНТЕКСТНАЯ РЕКЛАМА

API контекстных систем

2. Бегун

- Предоставляется «разработчикам в области рекламных интернет-технологий»

3. Google AdWords

- ~~Предоставляется по достижении оборота в Центре клиентов (MCC)~~

- ~~Каждая операция по API «стоит» некоторое количество «единиц». 1000 единиц API = $0,25~~

elama.ru
ВСЯ КОНТЕКСТНАЯ РЕКЛАМА

Что можно автоматизировать

VS

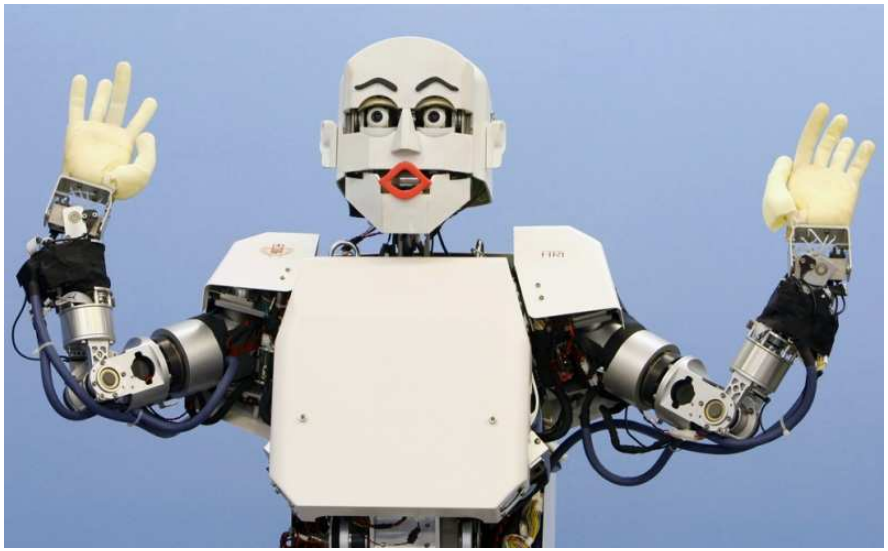

elama.ru
ВСЯ КОНТЕКСТНАЯ РЕКЛАМА

Автоматическое управление ставками

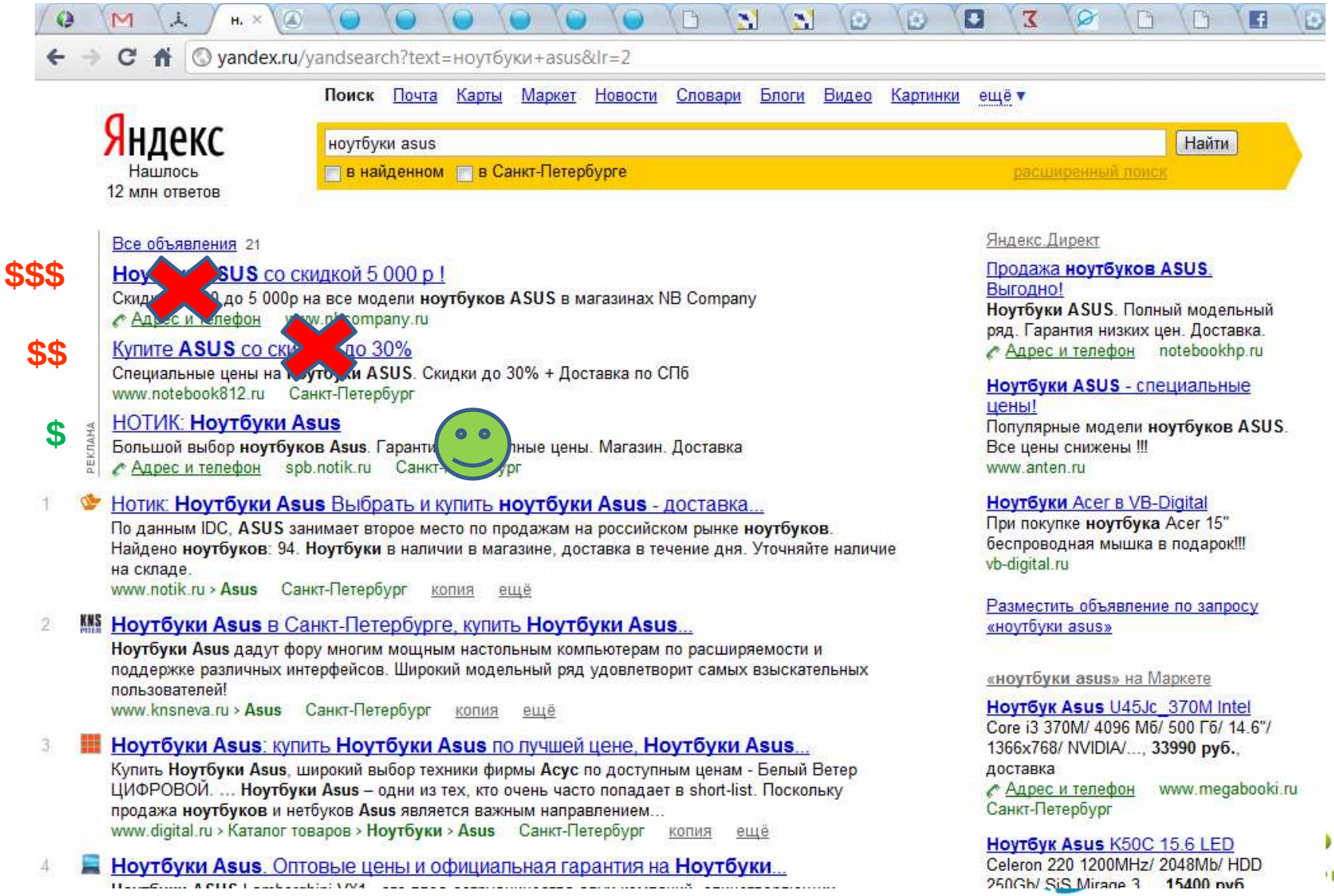

Автоматическое управление ставками

3. Возможность назначать конкретную позицию в Директе (2-е место в спецразмещении, 4-е в гарантии)

4. Управление ценовой стратегией (обход ограничения на обязательные 40 часов показа в Директе)

elama.ru
ВСЯ КОНТЕКСТНАЯ РЕКЛАМА

Управление ставками на основе аналитики продаж

elama.ru
ВСЯ КОНТЕКСТНАЯ РЕКЛАМА

Автоматическое управление ставками

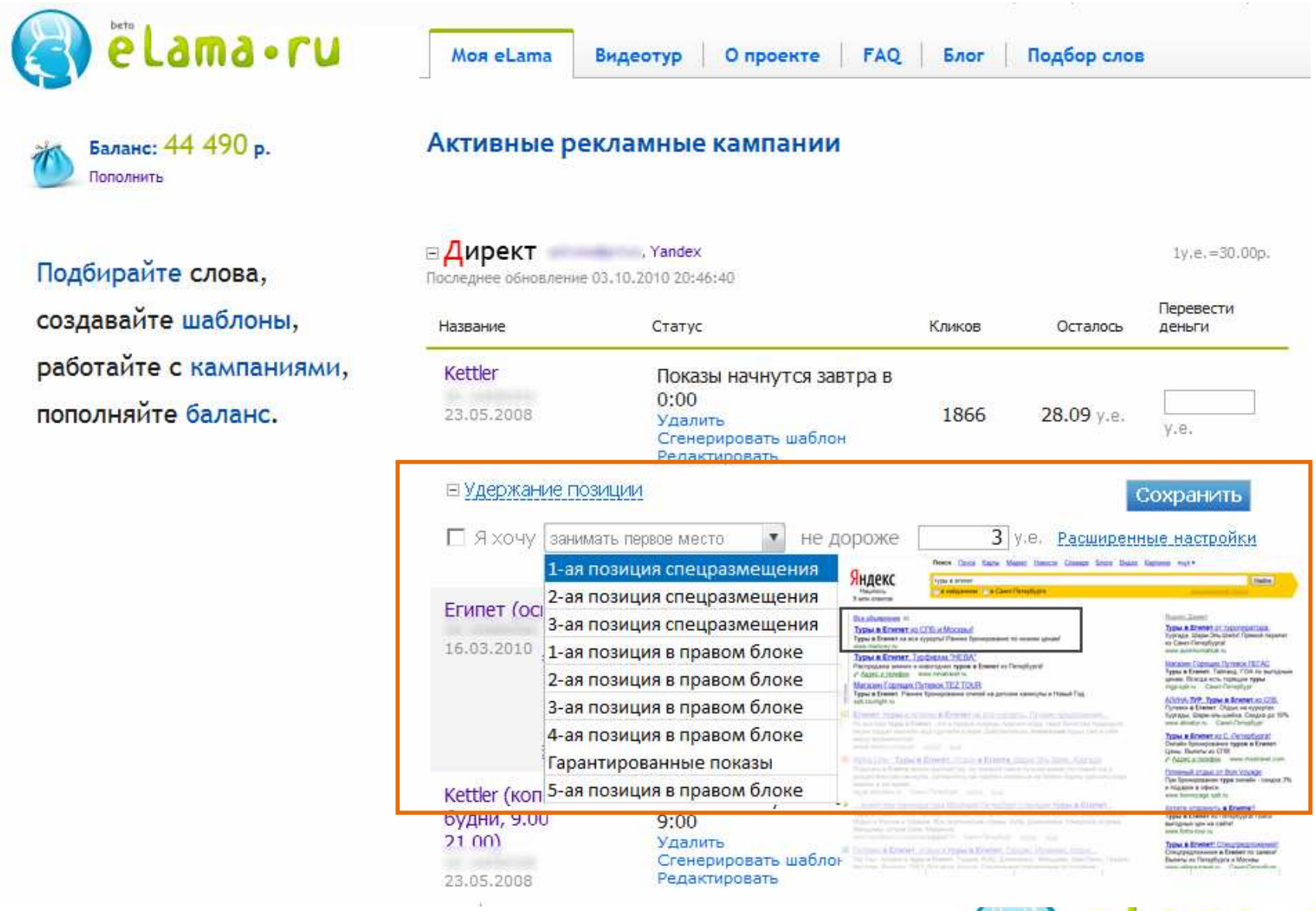

eLama•ru
ВСЯ КОНТЕКСТНАЯ РЕКЛАМА

Автоматическое создание эффективной РК

«Правила» эффективной РК

- Кампания содержит всю номенклатуру товаров
- Все объявления содержат текст искомой фразы
- Каждое объявление ведет на конечную страницу товара
- Желательно наличие цены в тексте объявления

На тысячах товаров трудоемкость реализации может перевесить ожидаемые результаты

elama.ru
ВСЯ КОНТЕКСТНАЯ РЕКЛАМА

Автоматизация своими силами

- **Пишем скрипт и / или ПО создающее по нашему алгоритму из базы товаров MS Excel и XML файлы с нужными нам ключевыми словами и объявлениями и подгружаем в Директ.Яндекс, Бегун, Google AdWords**

- **Подгруздка ключевых слов и объявлений в системы контекстной рекламы**
  - Директ.Яндекс
    API, MS Excel
  - Бегун
    API, XML, CSV
  - Google Adwords
    CSV

- **ОСТОРОЖНО МОДЕРАЦИЯ !!! :)**

elama.ru
ВСЯ КОНТЕКСТНАЯ РЕКЛАМА

XLS для Яндекс Директ

Яndex
Найдётся всё

Предложение текстовых блоков для рекламной кампании

N	Фраза (с минус-словами)	Заголовок	Текст	Длина		Ссылка	Регион	Ставка
				Заголовок	Текст			
	honda генератор -brush -c -cham	Генератор Wilson Vibropower!	Дизельные генераторы Wilson, Vibropo	28	61	http://www.adc	Россия	0,01
	автозапуск генератора -brush -c	Генератор Wilson Vibropower!	Дизельные генераторы Wilson, Vibropo	28	61	http://www.adc	Россия	0,01
	аренда генератора -brush -c -cha	Генератор Wilson Vibropower!	Дизельные генераторы Wilson, Vibropo	28	61	http://www.adc	Россия	0,01
	атлас копко генераторы -brush -	Генератор Wilson Vibropower!	Дизельные генераторы Wilson, Vibropo	28	61	http://www.adc	Россия	0,01
	бенз генератор -brush -c -champi	Генератор Wilson Vibropower!	Дизельные генераторы Wilson, Vibropo	28	61	http://www.adc	Россия	0,01
	бензинные генераторы -brush -c	Генератор Wilson Vibropower!	Дизельные генераторы Wilson, Vibropo	28	61	http://www.adc	Россия	0,01
	бензиновый генератор -brush -c	Генератор Wilson Vibropower!	Дизельные генераторы Wilson, Vibropo	28	61	http://www.adc	Россия	0,01
	бензо генератор -brush -c -cham	Генератор Wilson Vibropower!	Дизельные генераторы Wilson, Vibropo	28	61	http://www.adc	Россия	0,01
	бытовые генераторы -brush -c -	Генератор Wilson Vibropower!	Дизельные генераторы Wilson, Vibropo	28	61	http://www.adc	Россия	0,01
	выбор генератора -brush -c -cha	Генератор Wilson Vibropower!	Дизельные генераторы Wilson, Vibropo	28	61	http://www.adc	Россия	0,01
	выбрать генератор -brush -c -ch	Генератор Wilson Vibropower!	Дизельные генераторы Wilson, Vibropo	28	61	http://www.adc	Россия	0,01
	высокостабильный генератор -b	Генератор Wilson Vibropower!	Дизельные генераторы Wilson, Vibropo	28	61	http://www.adc	Россия	0,01
	газотурбинные генераторы -brus	Генератор Wilson Vibropower!	Дизельные генераторы Wilson, Vibropo	28	61	http://www.adc	Россия	0,01
	генератор 15 -brush -c -champion	Генератор Wilson Vibropower!	Дизельные генераторы Wilson, Vibropo	28	61	http://www.adc	Россия	0,01
	генератор 1g -brush -c -champion	Генератор Wilson Vibropower!	Дизельные генераторы Wilson, Vibropo	28	61	http://www.adc	Россия	0,01
	генератор 1квт -brush -c -champ	Генератор Wilson Vibropower!	Дизельные генераторы Wilson, Vibropo	28	61	http://www.adc	Россия	0,01
	генератор 2 -brush -c -champion -	Генератор Wilson Vibropower!	Дизельные генераторы Wilson, Vibropo	28	61	http://www.adc	Россия	0,01
	генератор 2квт -brush -c -champ	Генератор Wilson Vibropower!	Дизельные генераторы Wilson, Vibropo	28	61	http://www.adc	Россия	0,01
	генератор 3112 -brush -c -champ	Генератор Wilson Vibropower!	Дизельные генераторы Wilson, Vibropo	28	61	http://www.adc	Россия	0,01
	генератор 4 квт -brush -c -champ	Генератор Wilson Vibropower!	Дизельные генераторы Wilson, Vibropo	28	61	http://www.adc	Россия	0,01
	генератор 4гпэм -brush -c -cham	Генератор Wilson Vibropower!	Дизельные генераторы Wilson, Vibropo	28	61	http://www.adc	Россия	0,01
	генератор 5 -brush -c -champion -	Генератор Wilson Vibropower!	Дизельные генераторы Wilson, Vibropo	28	61	http://www.adc	Россия	0,01
	генератор 5500 -brush -c -champ	Генератор Wilson Vibropower!	Дизельные генераторы Wilson, Vibropo	28	61	http://www.adc	Россия	0,01
	генератор 5500cxs -brush -c -cha	Генератор Wilson Vibropower!	Дизельные генераторы Wilson, Vibropo	28	61	http://www.adc	Россия	0,01
	генератор 555 -brush -c -champio	Генератор Wilson Vibropower!	Дизельные генераторы Wilson, Vibropo	28	61	http://www.adc	Россия	0,01
	генератор 561 -brush -c -champio	Генератор Wilson Vibropower!	Дизельные генераторы Wilson, Vibropo	28	61	http://www.adc	Россия	0,01

Тексты анкета Регионы

elama.ru
ВСЯ КОНТЕКСТНАЯ РЕКЛАМА

Автогенерация РК из базы товаров

600 р. | margarita

beta eLama.ru

Моя eLama | Видеотур | О проекте | FAQ | Блог | Подбор слов

Баланс: 600 р.
Пополнить

Мои кампании из YML Новая кампания

Конструктор объявлений

Подбирайте слова, создавайте шаблоны, работайте с кампаниями, пополняйте баланс.

Создайте шаблон объявления, используя параметры товара, имеющиеся в YML-файле.

Заголовок

[model] за [price] руб.

Текст

[vendor] [model] - [price] руб. Интернет-магазин, доставка бесплатно!

[model] - Color LaserJet 3000

[vendor] - HP

[price] - 15000

[category] - Оргтехника

Color LaserJet 3000 за 15000 руб.

HP Color LaserJet 3000 - 15000 руб. Интернет-магазин, доставка бесплатно!

http://www.magazin.ru/

Color LaserJet
Color LaserJet 3000

<model>Color LaserJet 3000</model>

eLama.ru ВСЯ КОНТЕКСТНАЯ РЕКЛАМА

Генерация из YML vs Маркет

- **Преимущества**
  - Можем составлять шаблон объявления
  - Можем рекламироваться по разным ключевым запросам
  - **Можем рекламироваться в** Бегуне + Google Adwords + РСЯ
  - Можем занимать любые позиции в поиске

- **Недостаток**
  - Необходимо отдельно следить за актуальностью

elama.ru
ВСЯ КОНТЕКСТНАЯ РЕКЛАМА

Высший пилотаж

С помощью API можно автоматически запускать рекламные и останавливать рекламные объявления

Интеграция с системой учета складских запасов позволит включать и выключать контекстную рекламу по каждому товару в зависимости от наличия

elama.ru
ВСЯ КОНТЕКСТНАЯ РЕКЛАМА

Недочеты API или возможное будющее

- Современные API не работают с финансами
- Жесткие ограничения по использованию
  Эксплуатируйте контекстные системы разумно и по мере необходимости. Оптимизируйте!

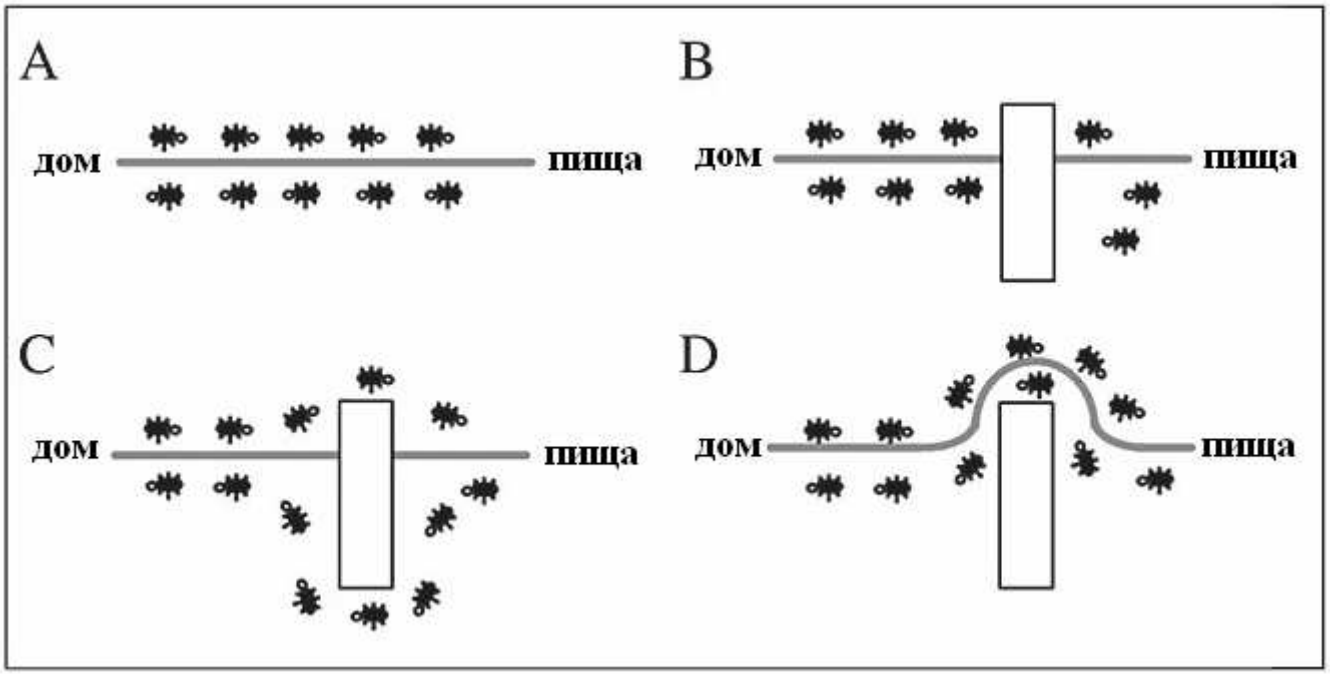

elama.ru
вся контекстная реклама

Что еще вы хотели бы автоматизировать?

Алексей Довжиков

alex@eLama.ru

eLama•ru
ВСЯ КОНТЕКСТНАЯ РЕКЛАМА